第21回東京都春季大会　2004年5月30日(日)　於:上板橋体育館

男子団体

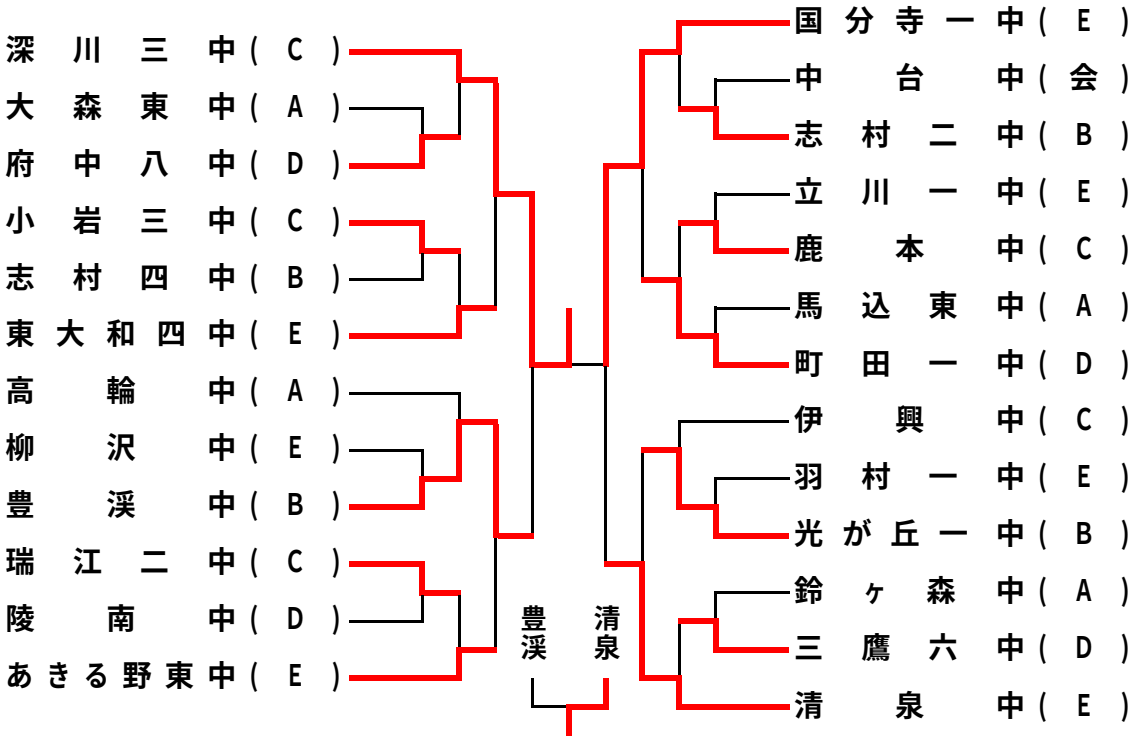
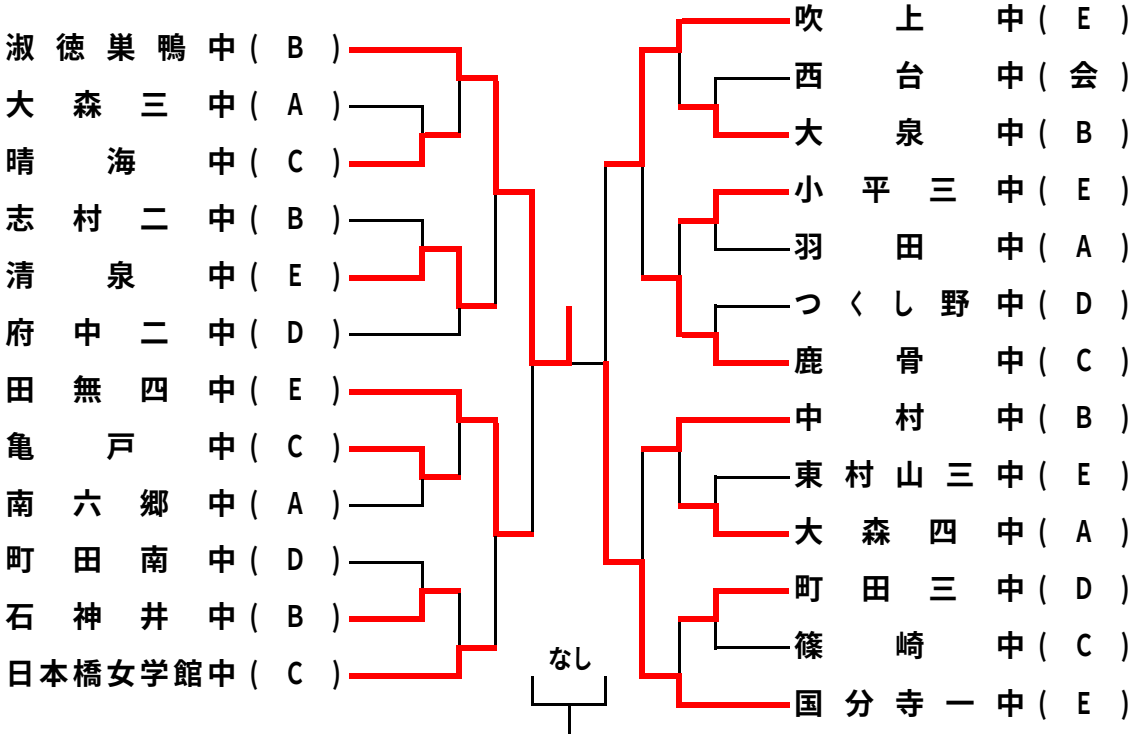
女子団体